สนใจชิ้นส่วนอะไหล่ สอบถามเพิ่มเติมได้ที่ Tel: 076-513100-3 หรือ LINE: @chainarisshop ได้เลยครับ

GRUNDFOS

Company name: Chainaris Phuket Engineering Co., Ltd.
Created by:
Phone:

Date: 4/27/2020

(TM031117 1105)

ตัวอย่างชิ้นส่วนอะไหล่
ปั๊มรุ่น BM 3A12

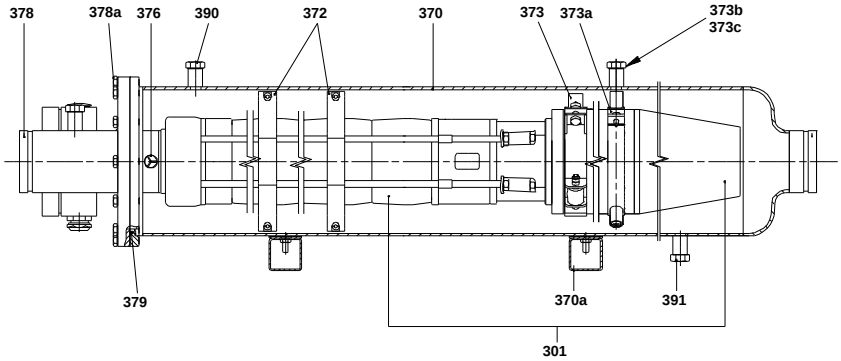

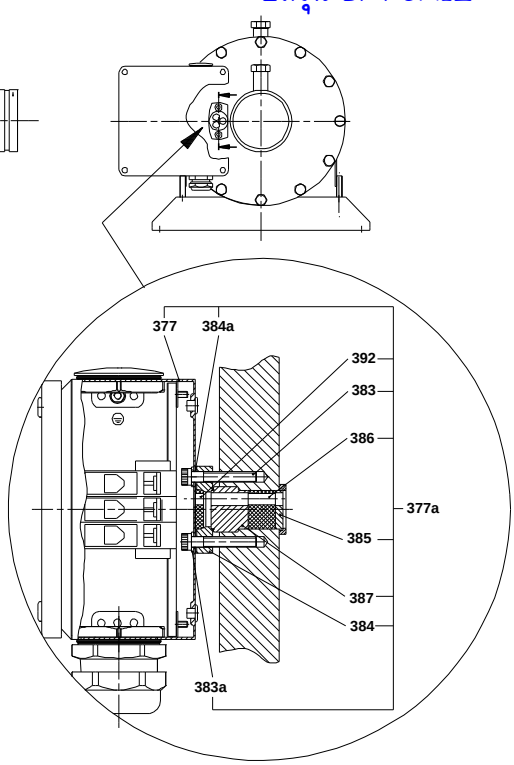

TM031117